SZABLON MONTAŻOWY
MOUNTING TEMPLATE

SPP-100, SPP-101

202007.01 / 202007.10
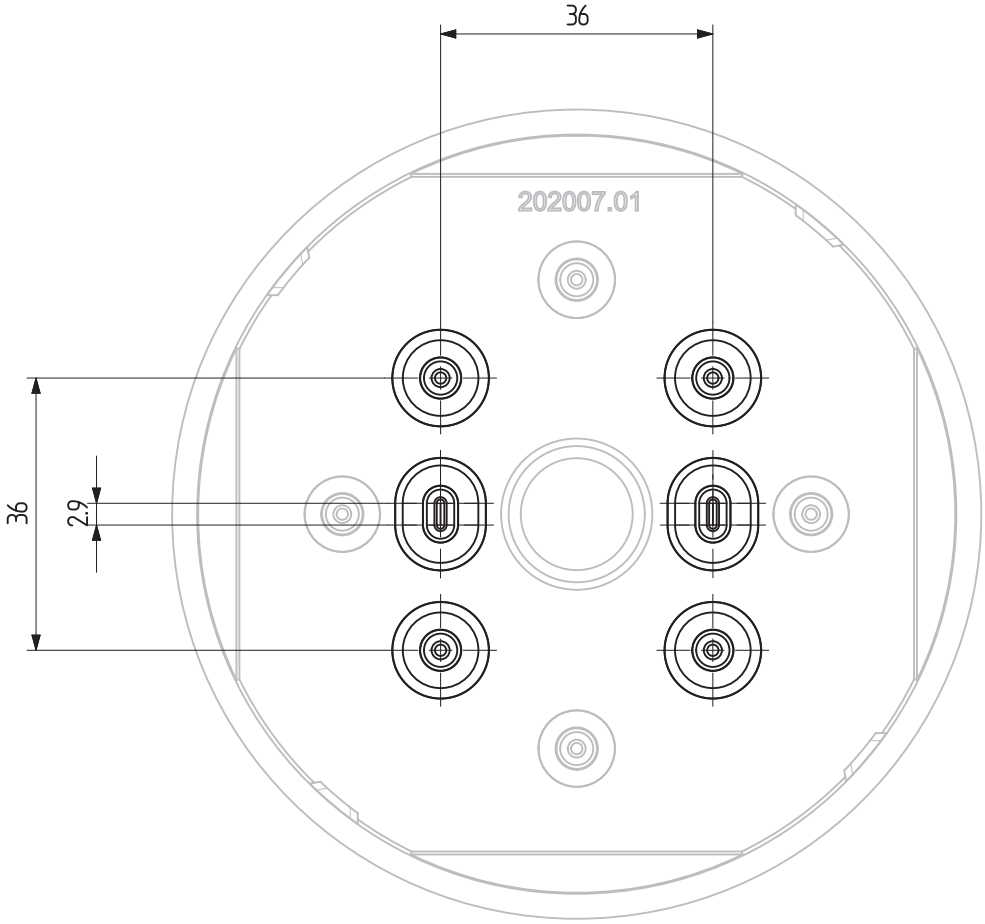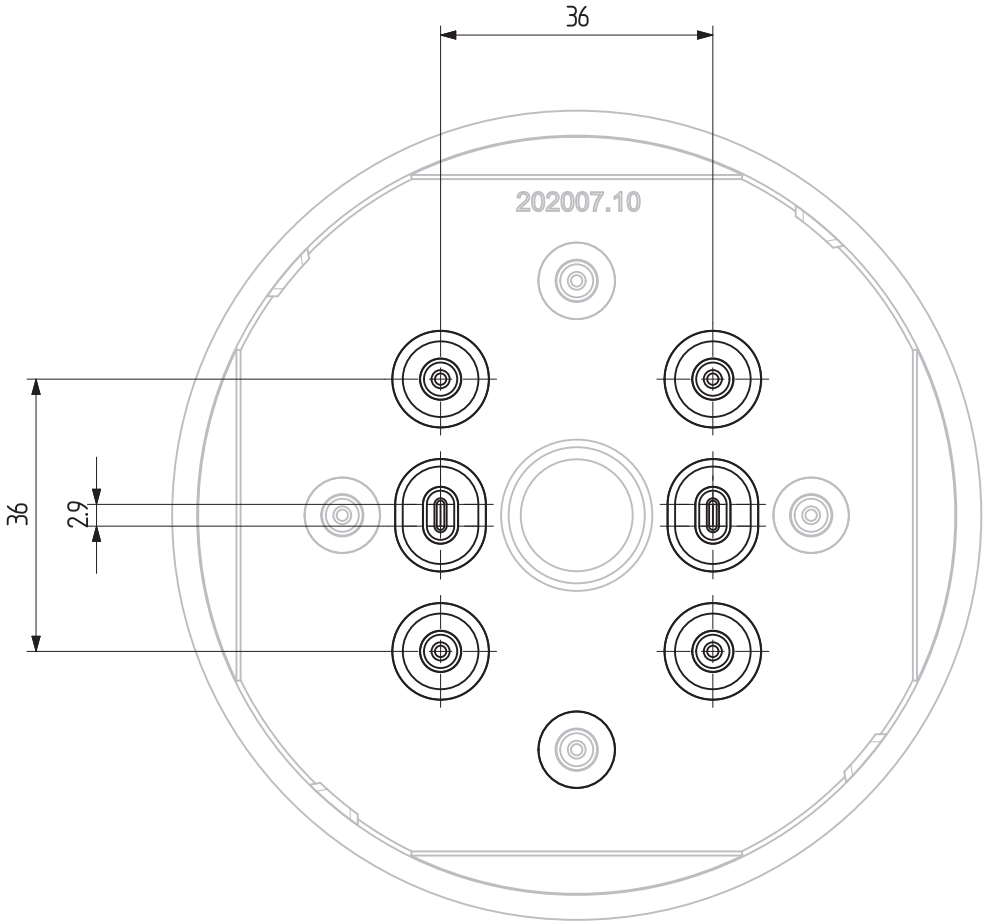
SPP-100